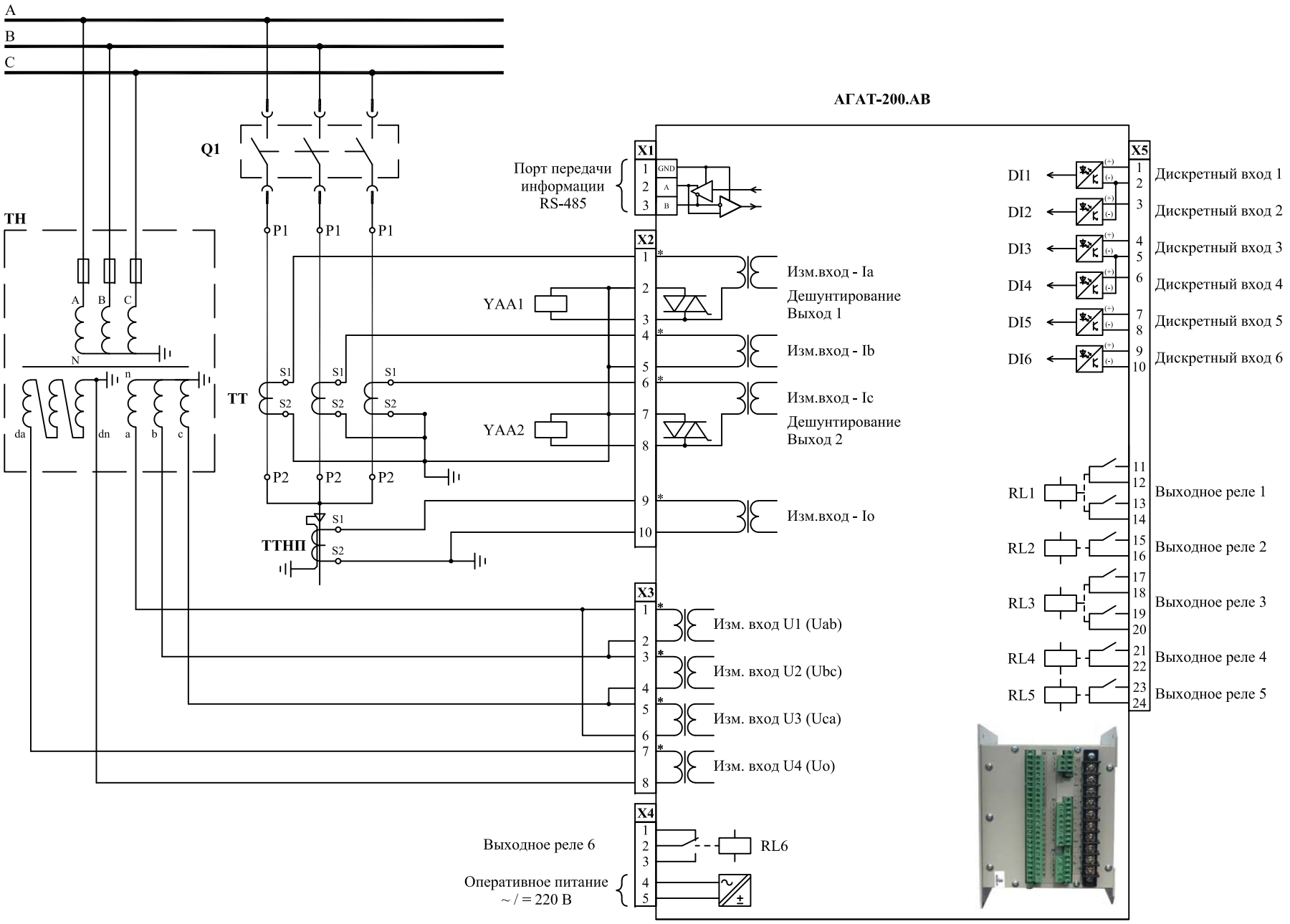

Разработал	Никитенко С.С.			Схема подключения АГАТ-200.АВ с ДШ (6DI-6RL) вертикальный	ЭНЕРГОМАШ-РЗА	Лист	Листов
Проверил						1	1